Разрез 1-1

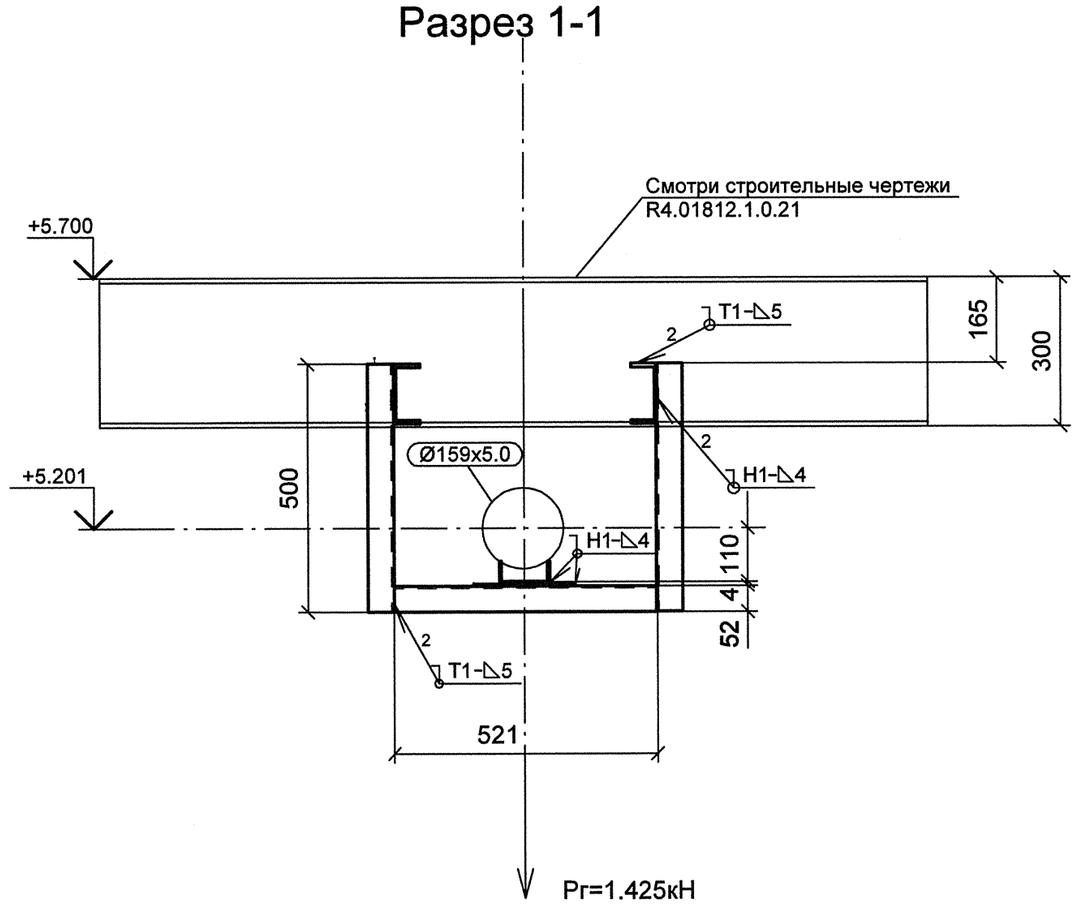

Спецификация деталей

Поз.	Обозначение	Наименование	Кол. шт	Материал	Масса ед.	Масса общ.	Приме-чание
1	ГОСТ 19903-74	ЛИСТ Б-ПН-4х200х200	1	Ст3сп5 ГОСТ 14637-89	1.256	1.256	
2	07 ОСТ 34-10-615-93	ОПОРА 159У	1	СБОРНЫЙ	0.85	0.85	
3	ГОСТ 8240-97	ШВЕЛЛЕР 12У, L = 500 мм	2	Ст3сп5 ГОСТ 535-2005	5.20	10.4	
4	ГОСТ 8240-97	ШВЕЛЛЕР 12У, L = 521 мм	1	Ст3сп5 ГОСТ 535-2005	5.42	5.42	
5	ГОСТ 8240-97	ШВЕЛЛЕР 12У, L = 696 мм	2	Ст3сп5 ГОСТ 535-2005	7.236	14.472	
	ГОСТ 2246-70	ПРОВОЛОКА		СВ-08Г2С	-	-	
	ГОСТ 9467-75	ЭЛЕКТРОДЫ		УОНИИ 13/45	-	-	
					Итого:	32.398	

План расположения опоры 4SD52Y013

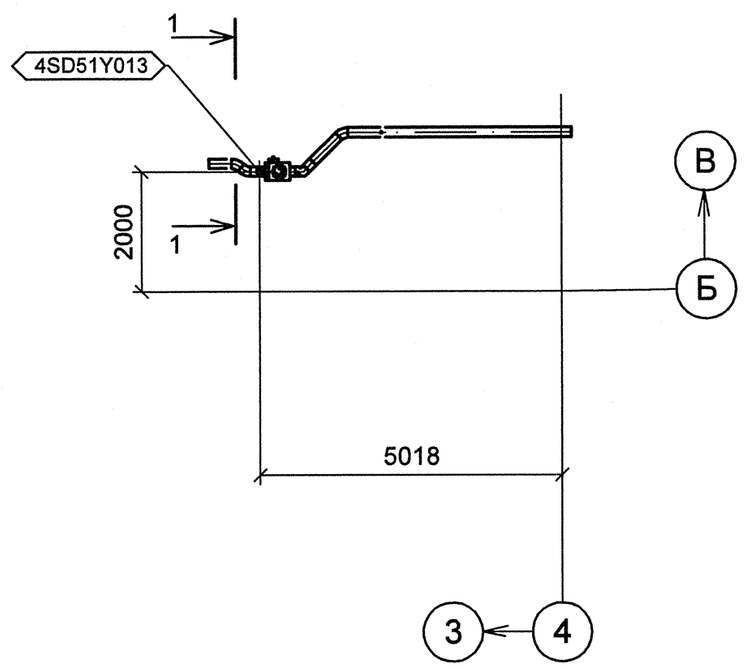

Изометрический вид

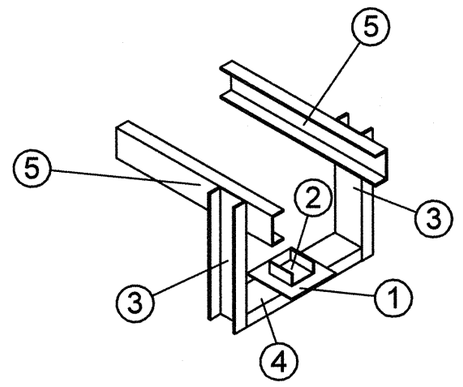

1 Привязку опоры смотри чертеж R4.SD51.3010.012.02.001 (R4.00280.1.0.12 л.4).
2 Сварку производить по ГОСТ 5264-80.
3 Отметка трубопровода подлежит уточнению в соответствии с уклоном трубопровода.
4 Рг – максимальная нагрузка на опору при гидроиспытании.
5 Сварку опоры с трубопроводом производить по ОСТ 34-10-615-93.
6 Изготовить один комплект.

Номер опоры	Рабочее состояние						Холодное состояние						Сейсмическое состояние					
	Усилия, кН			Моменты, кНм			Усилия, кН			Моменты, кНм			Усилия, кН			Моменты, кНм		
	Px	Py	Pz	Mx	My	Mz	Px	Py	Pz	Mx	My	Mz	Px	Py	Pz	Mx	My	Mz
4SD51Y013	0.119	-0.006	-2.055	0.507	0.078	0.103	0.006	-0.021	-2.152	0.42	-0.064	-0.027	0.354	1.099	0.344	0.412	0.279	0.693

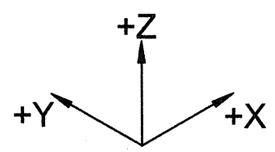

АРХИВНЫЙ ЭКЗЕМПЛЯР

Инв.N.подл.R4.00280.1.0.12
Лист 15

Изм.	Кол.уч.	Лист	№ док.	Подпись	Дата
Инж.3к.		Терентьева			11.09
Пров. инж. 3к.		Огнева			25.09
Пров.вед.инж		Пантюшина			25.09
Пров.и.о.нач.гр.		Филатов			25.09
Н.контр.		Краснояров			27.09

R4.SD51.3012.012.02.00.002

Ростовская АЭС Блок 4

Главный корпус. Машинное отделение (ДО и ЭЗТУ) Трубопроводы отсоса паровоздушной смеси из конденсатора ТПН	Стадия	Лист	Листов
	Р	1	1
Опора неподвижная 4SD51Y013	ОАО "НИАЭП" 2012		

Формат А2

ДОПОЛНИТЕЛЬНЫЕ ПОДПИСИ

Взам. инв. N

Подп. и дата

Инв. N подл. R4.00280.1.0.12